Einbausirenen und -summer / Elektronische akustische Signalgeräte

Elektr. Summer EM Dauer/Puls 24VDC BK

Art.Nr.:	111.000.55

MECHANISCHE DATEN	
Höhe	72 mm
Durchmesser	50 mm
Materialien	PC PC/ABS
Gehäusefarbe	Schwarz
Schutzart	IP65
Anschluss	Schraubklemme
Litzenquerschnitt maximal	1,50mm² / 16AWG
Befestigungsart	Einbaumontage
Betriebstemperatur minimal	-20°C
Betriebstemperatur maximal	+50°C
Gewicht mit Verpackung	50 g
Produktgewicht	40 g

ELEKTRISCHE DATEN	
Betriebsspannung	24V
Betriebsspannungsart	DC
Betriebsspannungstoleranz	+/- 10%
Bemessungsbetriebsspannung	24 VDC
Bemessungsbetriebsstrom	25 mA
Bemessungseinschaltstrom	350 mA
Schutzklasse	Schutzklasse 2
Verschmutzungsgrad	3 Im Anschlussbereich: 2

AKUSTISCHE DATEN	
Lautstärke (max) in 1m Entf.	80,0 dB (A)
Akustisches Signalbild	Dauerton Pulston
Tonfrequenz	2800 Hz
Lebensdauer akustisch	min. 5.000 h

ZULASSUNGSDATEN	
Konform mit CE	Ja
Konform mit RoHS-Richtlinie	Ja
WEEE	Ja
Konform mit ATEX-Richtlinie	Nein
Konform mit CCC	Nein
Konform mit UL	Nein
Konform mit FCC	Nein

! Zusätzliche Informationen zur Installation und Montage finden Sie in der entsprechenden Bedienungsanleitung unter www.werma.com. Ausdruck ist nur zur Information und wird bei Änderung nicht berücksichtigt.

Einbausirenen und -summer / Elektronische akustische Signalgeräte

Elektr. Summer EM Dauer/Puls 24VDC BK

Konform mit IC	Nein
EAC Zertifikat vorhanden	Ja
Konform mit UKCA (Importeur)	Ja (WERMA (UK) Ltd.)
Konform mit AS-I	Nein
ICAO Zulassung	Nein
Konform mit DNV	Nein
Konform mit RoHS CN	Nein
Konform mit VdS	Nein

MASSZEICHNUNG

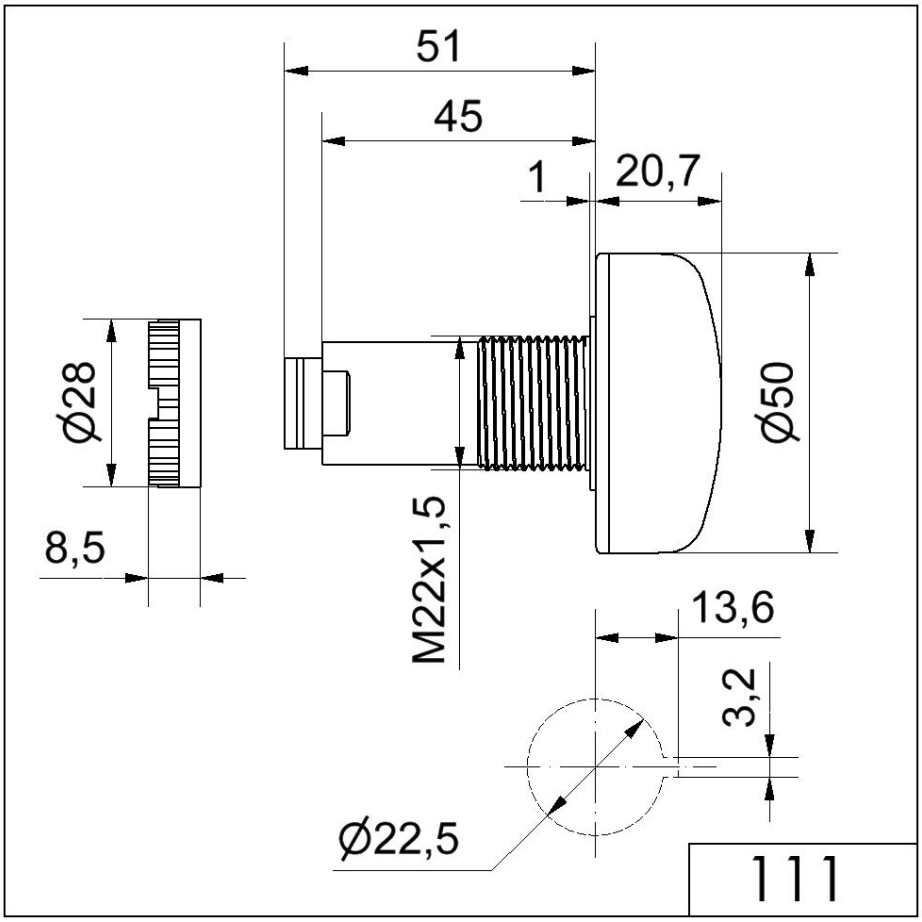

! Zusätzliche Informationen zur Installation und Montage finden Sie in der entsprechenden Bedienungsanleitung unter www.werma.com. Ausdruck ist nur zur Information und wird bei Änderung nicht berücksichtigt.