Torrette di segnalazione modulare / KombiSIGN 72

AndonLIGHT KS72 GN/YE/RD

Codice articolo:	**649.000.03**
Serie:	**KombiSIGN 72**

DATI MECCANICI	
Lunghezza	92 mm
Larghezza	32 mm
Altezza	160 mm
Diametro	70 mm
Materiali	PA-GF PC
Colore calotta	Giallo Rosso Verde
Colore cassa	Nero
Catgoria di protezione	IP30
Collegamento	Morsetto con connessione a mol
Sezione del cavetto max.	1,50 mm² / 16AWG
Punto di inserimento dei cavi	Foro passante
Cablaggio massimo	d = 11 mm
Scarico trazione	Non presente
Tipo di fissaggio	Montaggio su prolunga
Temperatura operativa minima	0°C
Temperatura operativa massima	+40°C
Peso con imballaggio	1104 g
Peso del prodotto	985 g

DATI ELETTRICI	
Tensione d'esercizio	115-230V
Tipo di tensione d'esercizio	AC
Frequenza di tensione d'eser	50Hz a 230V 60Hz a 115V
Tolleranza di tensione	+/- 10%
Tensione nominale di esercizio	230 VAC
Corrente nominale di esercizio	65 mA
Corrente di spunto nominale	>10A
Classe di protezione	Classe di protezione 2
Grado di inquinamento	3
Categoria di sovratensione	II
Tensione di isolamento	Ui = 250V; Uimp = 2.500V

DATI OTTICI	
Sorgente luminosa	LED

! Per ulteriori informazioni sull'installazione e il montaggio, fare riferimento alla guida utente appropriata su www.werma.com. Questa copia stampata è a solo scopo informativo ed è soggetta a modifiche.

Torrette di segnalazione modulare / KombiSIGN 72

AndonLIGHT KS72 GN/YE/RD

Colore della luce	Giallo Rosso Verde
Immagine ottica del segnale	Durata
Frequenza di lampeggio	1 Hz
Durata ottica	max. 50.000 h

DATI DI APPROVAZIONE	
Conforme a CE	No
Conforme alla direttiva RoHS	Conforme limitazione sostanze
WEEE	Sì
Conforme alla direttiva ATEX	No
Conforme a CCC	No
Conforme a UL	No
Conforme a FCC	No
Conforme a IC	No
Certificato EAC disponibile	Sì
Conforme ad AS-I	No
Approvazione ICAO	No
Conforme a DNV	No
Conforme alla norma comunitari	No
Conforme con VdS	No

! Per ulteriori informazioni sull'installazione e il montaggio, fare riferimento alla guida utente appropriata su www.werma.com.
Questa copia stampata è a solo scopo informativo ed è soggetta a modifiche.

Torrette di segnalazione modulare / KombiSIGN 72

AndonLIGHT KS72 GN/YE/RD

DISEGNO

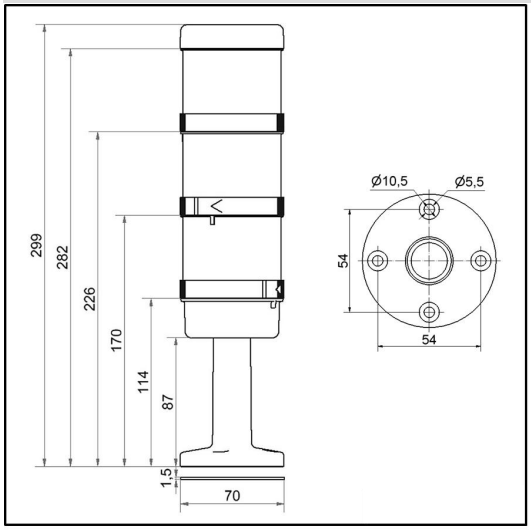

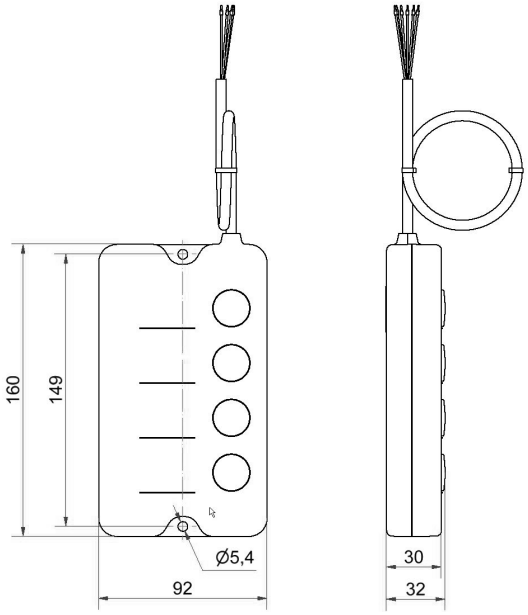

! Per ulteriori informazioni sull'installazione e il montaggio, fare riferimento alla guida utente appropriata su www.werma.com. Questa copia stampata è a solo scopo informativo ed è soggetta a modifiche.