Electromechanical Audible Signal Devices / AC Installation Buzzers 338

Ronzatore EM permanente 230VAC

Codice articolo:	338.374.28

DATI MECCANICI	
Lunghezza	40 mm
Larghezza	23 mm
Altezza	19 mm
Diametro	23 mm
Materiali	PA-GF Siderurgica
Colore cassa	Argento Nero
Catgoria di protezione	IP00
Collegamento	Spina piatta
Tipo di fissaggio	Montaggio ad incasso
Temperatura operativa minima	-20°C
Temperatura operativa massima	+60°C
Peso con imballaggio	26 g
Peso del prodotto	26 g

DATI ELETTRICI	
Tensione d'esercizio	230V
Tipo di tensione d'esercizio	AC
Frequenza di tensione d'eser	50Hz
Tolleranza di tensione	+/- 10%
Tensione nominale di esercizio	230 VAC
Corrente nominale di esercizio	23 mA
Corrente di spunto nominale	<500mA
Grado di inquinamento	2

DATI ACUSIBILI	
Vol. (max) 1m di distanza	75,0 dB (A)
Immagine del segnale acustico	Suono continuo
Frequenza acustica	100 Hz
Durata di vita acustica	min. 300 h

DATI DI APPROVAZIONE	
Conforme a CE	No
Conforme alla direttiva RoHS	Conforme limitazione sostanze
WEEE	Sì
Conforme alla direttiva ATEX	No
Conforme a CCC	No
Conforme a UL	No
Conforme a FCC	No
Conforme a IC	No

! Per ulteriori informazioni sull'installazione e il montaggio, fare riferimento alla guida utente appropriata su www.werma.com. Questa copia stampata è a solo scopo informativo ed è soggetta a modifiche.

Electromechanical Audible Signal Devices / AC Installation Buzzers 338

Ronzatore EM permanente 230VAC

Certificato EAC disponibile	Sì
Conforme a UKCA (Importatore)	No
Conforme ad AS-I	No
Approvazione ICAO	No
Conforme a DNV	No
Conforme alla norma comunitari	No
Conforme con VdS	No

DISEGNO

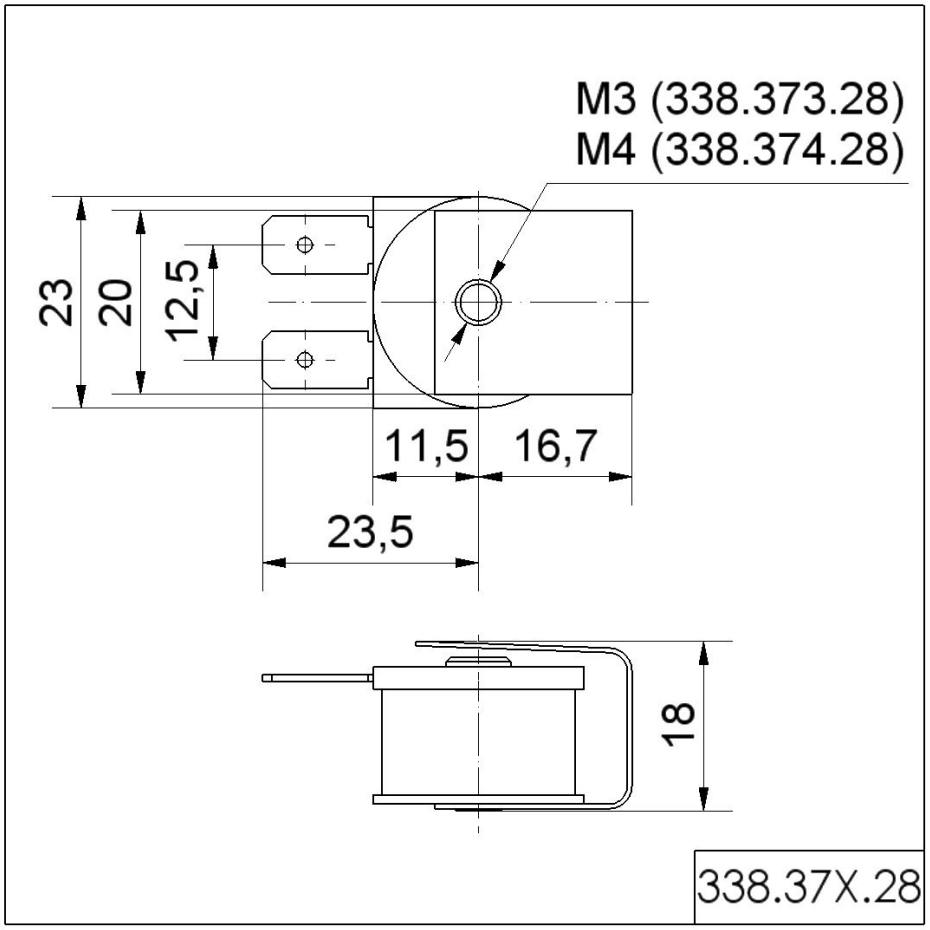

! Per ulteriori informazioni sull'installazione e il montaggio, fare riferimento alla guida utente appropriata su www.werma.com. Questa copia stampata è a solo scopo informativo ed è soggetta a modifiche.